www.soval.fr

SOVAL
DEPUIS 1932

hydr'

PAR AFNOR CERTIFICATION
NF

L'industrie en
FRANCE

REGARD HYDRAULIQUE ULTRA MODULAIRE

DOMAINE D'APPLICATION

Les produits de la gamme **HYDR'O** sont des regards carrés en fonte à fermeture hydraulique assurant une étanchéité aux odeurs. Disponibles de la classe **B125 à D400** et conforment aux exigences fonctionnelles de la norme **EN-124 / NF-110.**

NOTRE **GAMME**

HYDR'O **B125**

HYDR'O **C250**

HYDR'O **D400**

Sécurisation en option

Finition et personnalisation

Identification des réseaux

LE CHOIX DU REGARD

hydr'o

- Une fabrication **100% Française**.
- Une grande **modularité**.
- **L'efficacité** hydraulique et la **stabilité** à l'utilisation.

L'ULTRA MODULARITÉ

Sur la base d'un tampon unique, HYDR'O **peut être configuré (verrouillage, identification des réseaux)** en usine ou sur chantier.

IDENTIFICATION DES RÉSEAUX

Identifier de manière claire et à tout moment ses réseaux avec les logos rapportés EPDM couleurs et **conformes au référentiel NF110**.

Au choix :
- Pastille Adduction d'Eau Potable **AEP**
- Pastille Eaux Usées **EU**
- Pastille Eaux Pluviales **EP**

FINITION ET PERSONNALISATION

Les tampons Hydr'O sont revêtus d'une peinture noire. En option, nous proposons une finition polyester - coloris au choix sur demande.

Possibilité de personnalisation sur chaque tampon par un **marquage en fonte moulé** directement dans la masse.

SÉCURISATION

Verrouillage **tête fendue ou tête codée** sur demande.

Le kit de verrouillage on option peut être proposé monté en usine ou **ajouté facilement et rapidement sur des regards déjà installés.**

hydr'o

HYDR'O B125 & C250

HYDR'O D400

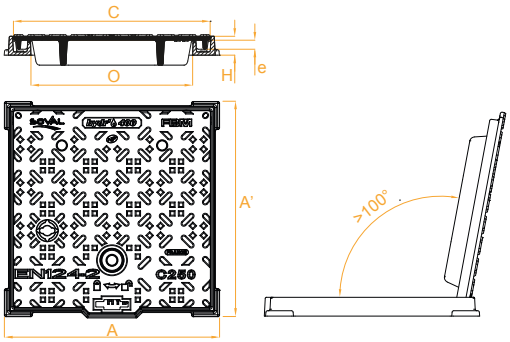

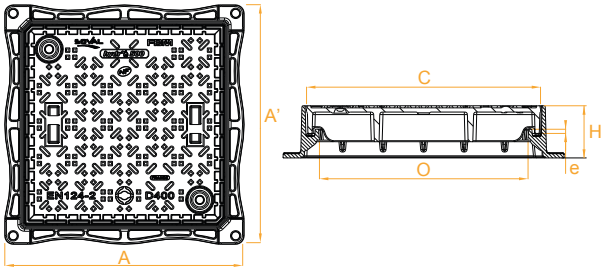

Classe	Désignation	A x A'	C	O	H	e	Masse		
							tampon	ensemble	surfacique
		mm					Kg		kg/m²
B125	**Hydr'O 300**	330 x 330	295	230 x 230	35	9	5,60	11,00	105,26
	Hydr'O 400	400 x 400	365	305 x 305	35	11	8,40	15,00	93,33
	Hydr'O 500	500 x 500	465	400 x 400	35	11	14,00	22,00	87,50
	Hydr'O 600	600 x 600	565	500 x 500	41	8	23,00	41,00	93,12
	Hydr'O 700	700 x 700	665	600 x 600	41	9	31,00	50,60	86,98
C250	**Hydr'O 400**	400 x 415	365	305 x 305	35	11	12,50	18,50	138,88
	Hydr'O 500	500 x 515	465	400 x 400	35	11	17,50	25,50	109,50
	Hydr'O 600	600 x 615	565	500 x 500	41	8	30,00	46,50	120,00
D400	**Hydr'O 400**	440 x 440	350	305 x 305	100	8	15,80	28,50	169,30
	Hydr'O 500	540 x 540	450	400 x 400	100	8	25,10	41,10	156,25
	Hydr'O 600	640 x 640	550	500 x 500	100	8	34,70	54,20	138,80
	Hydr'O 700	740 x 740	650	600 x 600	100	8	46,80	69,20	130,00

SOVAL DEPUIS 1932

SOVAL SIÈGE SOCIAL
1, rue des Fonderies
52130 Brousseval
mail : soval@soval.fr
Tél : 03 25 56 74 74

SOVAL EXPORT
1, rue des Fonderies
52130 Brousseval, FRANCE
mail : export@soval.fr
Tél : +33 (0)3 25 56 92 27

Rendez-vous sur :
www.soval.fr