1/2

BRIDE DE RÉDUCTION **DN 60 À 100**

CARACTÉRISTIQUES :

Norme : **EN 545**

MATIÈRE & REVÊTEMENT :

Fonte GS 420-5.
Revêtement peinture époxy RAL 5005 renforcée (250μm mini suivant EN 14901) et de qualité alimentaire.

MONTAGE :

Joints plats disponibles sur demande.
Le couple de serrage des boulons dépend du type de joint utilisé et de la pression nominale.

REMARQUES :

Livrés avec goujons et écrous.
Pour les DN supérieurs à 100, voir fiche « **BRIDE-REDUCTION-DN125-300** »

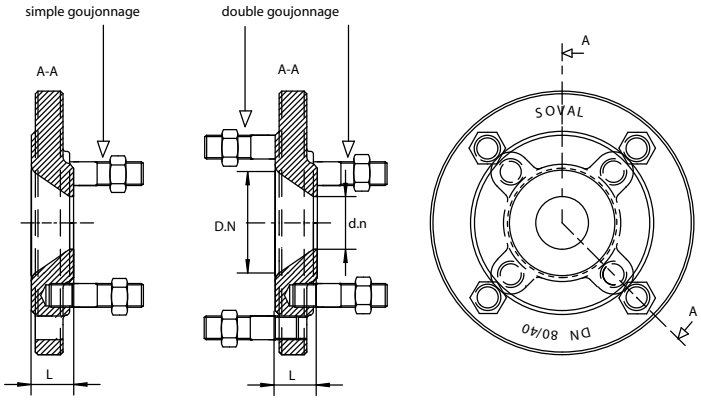

Code article	Diamètre nominal DN/dn	Type de goujonnage	L	Nbre et Ø des goujons ou perçage	Masse avec goujons	Pression nominale			
						PN 10	PN 16	PN 25	PN 40
	mm		mm	DN/dn	Kg	bar			
4676	60/40	double	55	4M16/4M16	6,5	x	x		
4677	60/50	simple	55	4M16/4M16	7,0	x	x		
4678	65/40	double	55	4M16/4M16	6,5	x	x		
4679	65/50	double	55	4M16/4M16	7,0	x	x		
4681	80/40	double	30	4M16/4M16	6,0	x			
4682		double	30	8M16/4M16	6,0	x	x	x	x
4683	80/50	double	55	4M16/4M16	7,5	x			
4684		double	55	8M16/4M16	9,0	x	x	x	x
4685	80/60	double	55	4M16/4M16	8,0	x			
4686		double	55	8M16/4M16	8,5	x	x		
4687	80/65	double	55	4M16/4M16	8,0	x			
4688		double	55	8M16/4M16	8,5	x	x		
4689	100/40	simple	30	8Ø19/4M16	6,0	x	x		
4691	100/60	double	30	8M16/4M16	8,0	x	x		
4692	100/65	double	30	8M16/4M16	8,0	x	x		
4693	100/80	double	30	8M16/4M16	8,0	x			
4694		double	55	8M16/8M16	8,0	x	x		

Les dimensions, les normes et les masses sont données à titre indicatif. SOVAL se réserve la possibilité de modifier sans préavis les caractéristiques des produits figurant sur le présent document.

2/2

BRIDE DE RÉDUCTION
DN 60 À 100

ASSEMBLAGE DES BRIDES

Les segments qui constituent la bride mobile sont assemblés à l'aide de **bagues en acier** pour une meilleure robustesse

REVÊTEMENT ÉPOXY RENFORCÉ

Revêtement en peinture Époxy RAL 5005 et de **qualité alimentaire** .
Épaisseur renforcée **250 microns accrédité ACS**.

Les produits associés

JOINTS HAUTES PRESSIONS

ADAPTATEUR DE BRIDES 390 POUR TUYAUX FONTE, PVC, PE

Les dimensions, les normes et les masses sont données à titre indicatif. SOVAL se réserve la possibilité de modifier sans préavis les caractéristiques des produits figurant sur le présent document.