JOINT À BRIDES
À ARMATURE MÉTALLIQUE

CARACTÉRISTIQUES :

Joint EPDM épaisseur **10 mm** à armature métallique
Certifié ACS

MATIÈRE & REVÊTEMENT :

Joint : EPDM dureté 62 shore
Armature : métal

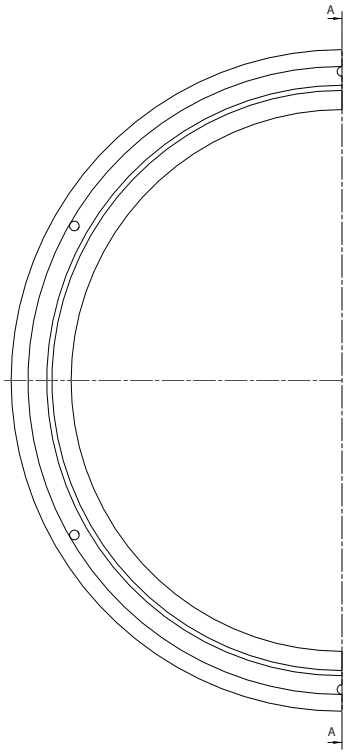

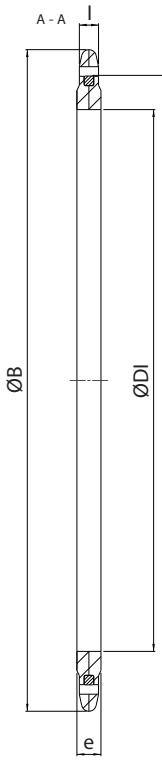

armature métallique

Code article	DN	ØB	ØDI	e	l	Couple de serrage selon PN			Masse
						PN 10	PN 16	PN 25	
	-	mm				Nm			kg
44621	60	120	76	10	8	40	40	40	0,04
44622	80	144	95	10	8	40	40	40	0,04
43176	100	165	115	10	8	40	40	60	0,12
43177	125	195	145	10	8	40	40	80	0,14
43178	150	221	171	10	8	60	60	80	0,18
43179	200	276	226	10	8	60	60	80	0,24
43180	250	331	278	10	8	60	80	120	0,30
43181	300	380	324	10	8	60	80	120	0,36

Les dimensions, les normes et les masses sont données à titre indicatif. SOVAL se réserve la possibilité de modifier sans préavis les caractéristiques des produits figurant sur le présent document.