1/2

TÉ SOUPLESSUR-T POUR TUYAUX FONTE

CARACTÉRISTIQUES :

Norme : **EN 545**
La gamme Souplessur-T permet de réaliser des assemblages avec joints automatiques ou mécaniques.

MATIÈRE & REVÊTEMENT :

Fonte GS 420-5.
Revêtement peinture époxy RAL 5005 renforcée (250μm mini suivant EN 14901) et de qualité alimentaire.

- Pour les kits à emboîtement automatique, voir fiches :

«SOUPL-T-KIT-TYTON»
«SOUPL-T-KIT-BRS»

- Pour les kits à emboîtement mécanique, voir fiches :

«SOUPL-T-KIT-STD»
«SOUPL-T-KIT-VFTE»

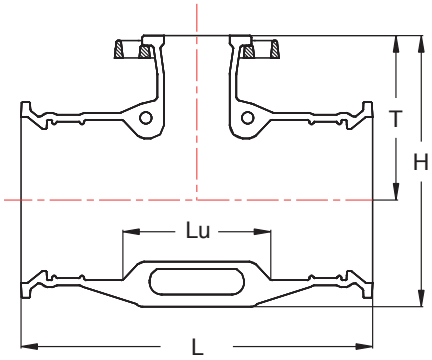

Code article	Diamètre nominal		Symbole	L	Lu	T	H	Masse	Plage d'utilisation	PFA 10	PFA 16
	corps DN	tubulture dn									
	-			mm				kg	mm		
25792	100	Té Tb60		381	155	165	266	14,2	115-119	X	X
25793		Té Tb80		391	165	170	271	15,3		X	X
25794		Té Tb100		421	195	180	281	17,0		X	X
29622	125	Té Tb60		398	160	180	295	19,0	141-145	X	X
29623		Té Tb80		413	175	185	300	20,0		X	X
29624		Té Tb100		433	195	195	310	21,0		X	X
29625		Té Tb125		463	225	200	315	23,0		X	X
25778	150	Té Tb60		408	160	190	330	21,0	167-171	X	X
25779		Té Tb80		428	180	200	330	22,3		X	X
25780		Té Tb100		448	200	205	335	23,1		X	X
25781		Té Tb125		478	230	215	345	26,1		X	X
25782		Té Tb150		508	260	220	351	29,0		X	X
25795	200	Té Tb60		430	180	215	371	27,6	219-223	X	X
25796		Té Tb80		430	180	225	381	29,0		X	X
25797		Té Tb100		450	200	230	386	29,9		X	X
25798		Té Tb150		510	260	245	401	36,9		X	X
25799		Té Tb200		570	320	260	416	42,0		X	X

Les dimensions, les normes et les masses sont données à titre indicatif. SOVAL se réserve la possibilité de modifier sans préavis les caractéristiques des produits figurant sur le présent document.

2/2

TÉ SOUPLESSUR-T
POUR TUYAUX FONTE

SOUPLESSUR-T Tyton

ASSEMBLAGE DES BRIDES

Les segments qui constituent la bride mobile sont assemblés à l'aide de **bagues en acier** pour une meilleure robustesse

REVÊTEMENT EPOXY RENFORCÉ

Revêtement en peinture Epoxy RAL 5005 et de **qualité alimentaire** .
Épaisseur renforcée **250 microns accrédité ACS**.

FONCTION TYTON© EMBOÎTEMENT AUTOMATIQUE

- Gain de temps à la pose
- Aucuns serrage

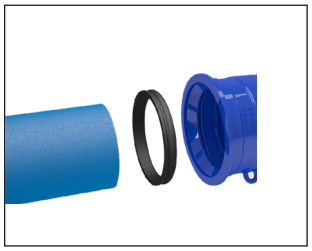

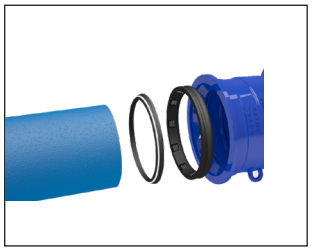

FONCTION SOUPLESSUR EMBOÎTEMENT MÉCANIQUE

- Possibilité de démontage lors des interventions
- Facilité d'ajustement au montage

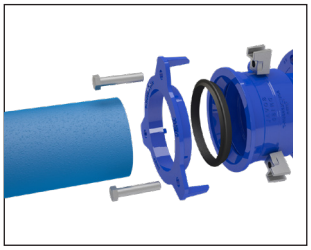

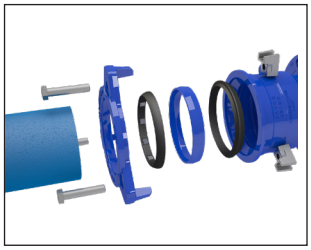

Les produits associés

KIT JOINT SOUPLESSUR-T
TYTON
POUR TUYAUX FONTE

KIT JOINT SOUPLESSUR-T
TYTON BRS
POUR TUYAUX FONTE

KIT SOUPLESSUR-T
STANDARD
POUR TUYAUX FONTE

KIT SOUPLESSUR-T
VFTE
POUR TUYAUX FONTE

Les dimensions, les normes et les masses sont données à titre indicatif. SOVAL se réserve la possibilité de modifier sans préavis les caractéristiques des produits figurant sur le présent document.